VÝROBNÍ DOKUMENTACE K 3D TISKU

BENCHY_3D DÍLNA

TECHNOLOGICKÝ LIST: **TL-2026-001** | DATUM: **25. 11. 2026**

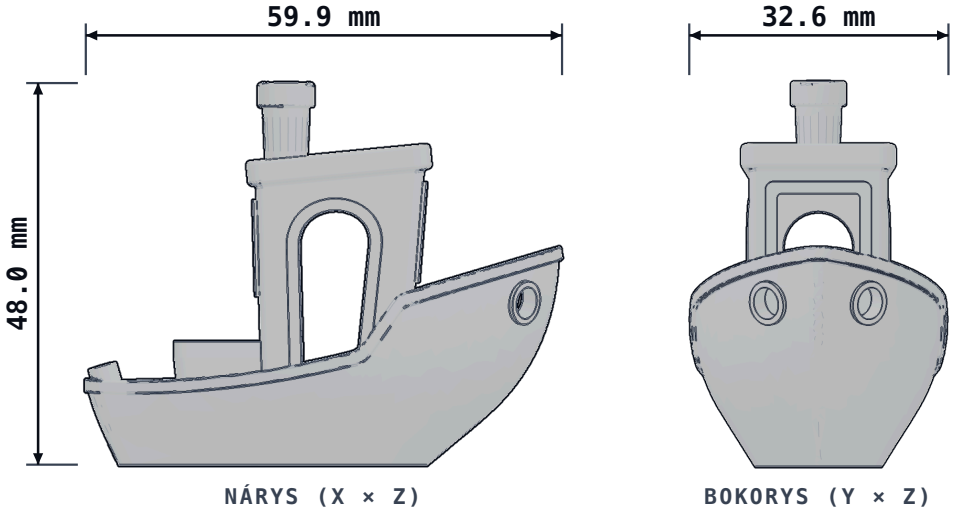

NÁRYS (X × Z)

BOKORYS (Y × Z)



TECHNOLOGIE: FDM / FFF

ISOMETRIC VIEW (BEZ MĚŘÍTKA)

SPECIFIKACE 3D TISKU

3D PRINTED PART

Materiál:	**PETG Bambu HF**	Barva:	**Oranžová**
Infill:	**25 %**	Typ infillu:	**Gyroid**
Perimetry:	**3×**	Výška vrstvy:	**0.20 mm**
Velikost trysky:	**0.4 mm**	Podpěry:	**Ne**
Max. provozní teplota dílu:			**75 °C**
UV odolnost:			**Střední (vhodné pro krytý exteriér)**

Chemická odolnost:

Vysoká odolnost vůči kyselinám a zásadám, nízká odolnost vůči org. rozpouštědlům a alkoholům.

ZÁKLADNÍ ROZMĚRY (MM)

Z: **48.0** mm

X×Y: **59.9 × 32.6** mm

HMOTNOST

12.9 g

OBJEM

15.29 cm³

POZNÁMKY:

1. Ostré hrany začistit po tisku.
2. Tolerance rozměrů ±0,2 mm (FDM).

Dílna

dilna3d.cz

EDITOR / VYPRACOVAL:

Miroslav Chaloupka

MĚŘÍTKO (SCALE): **1 : 1**

FORMÁT / LIST: **A4 · 1 / 1**