VÝROBNÍ DOKUMENTACE K 3D TISKU · PRO

BENCHY_3D DÍLNA

TECHNOLOGICKÝ LIST: **TL-2026-001** | DATUM: **25. 11. 2026**

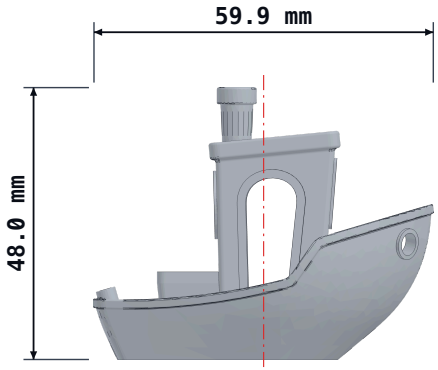

NÁRYS (X × Z)

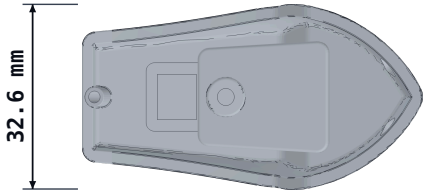

PŮDORYS (X × Y)

NÁHLED ZE SLICERU (PODPORY A ORIENTACE)

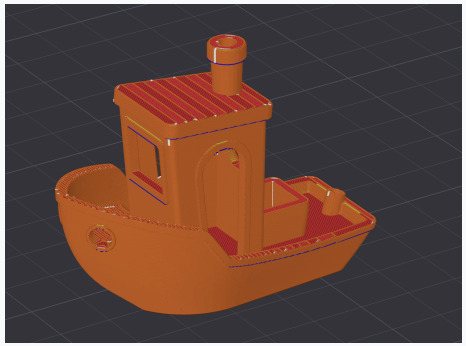

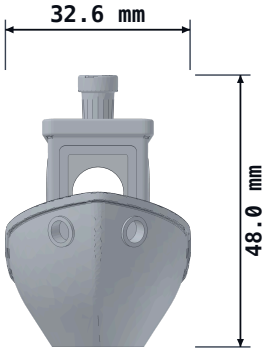

BOKORYS (Y × Z)

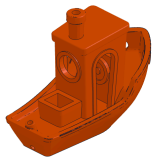

TECHNOLOGIE: FDM / FFF

ISOMETRIC VIEW (BEZ MĚŘÍTKA)

SPECIFIKACE 3D TISKU

3D PRINTED PART

Materiál:	PETG Bambu HF	Barva:	Oranžová
Infill:	25 %	Typ infillu:	Gyroid
Perimetry:	3×	Výška vrstvy:	0.20 mm
Velikost trysky:	0.4 mm	Podpěry:	Ne
Max. provozní teplota dílu:	75 °C (HDT 69 °C (0,45 MPa))		

ZÁKLADNÍ ROZMĚRY (MM)

Z: **48.0 mm**

X×Y: **59.9 × 32.6 mm**

HMOTNOST

12.9 g

OBJEM

15.29 cm³

POZNÁMKY:

1. Ostré hrany po tisku začistit.
2. Kontrolní tolerance rozměrů ±0,2 mm (FDM).
3. Tisková orientace a podpory dle snímku ze sliceru.

Dílna
dilna3d.cz

EDITOR / VYPRACOVAL: **Miroslav Chaloupka**	ODBĚRATEL / PROJEKT: **3D Dílna / Zákazník**
MĚŘÍTKO (SCALE): **1 : 1**	FORMÁT / LIST: **A4 · 1 / 2**

CHEMICKÁ ODOLNOST A ODOLNOST VŮČI UV ZÁŘENÍ

PETG Bambu HF

• ODOLNOST VŮČI KYSELINÁM:
Vysoká – velmi dobrá odolnost vůči zředěným i středně koncentrovaným minerálním a organickým kyselinám.

• ODOLNOST VŮČI ZÁSADÁM (LOUHŮM):
Střední až vysoká – odolává zředěným zásadám a čisticím roztokům; koncentrované louhy za tepla způsobují naleptání.

• ODOLNOST VŮČI ORGANICKÝM ROZPOUŠTĚDLŮM:
Střední – odolný vůči alkoholům (ethanol, IPA) a olejům; nevhodný pro ketony (aceton), estery a chlorovaná rozpouštědla.

• ODOLNOST VŮČI UV ZÁŘENÍ A EXTERIÉRU:
Střední – bez přímého dlouhodobého UV záření stabilní; vhodný pro kryté venkovní aplikace.

PŘÍPRAVA MATERIÁLU & POST-PROCESSING: Sušení před tiskem: **65 °C / 8 h** · Orientační smrštění: **0,3 – 0,5 %** · Opatrné začištění hran (houževnatý polymer), nutnost sušení před tiskem.

PROCESNÍ PARAMETRY TISKU

BAMBU LAB H2S

Polymerní báze:	**Polyethylentereftalátglykol (PETG)**
Teplota trysky:	**245 – 260 °C**
Teplota podložky:	**70 – 75 °C (Textured PEI)**
Teplota komory:	**35 – 40 °C**
Rychlost / chlazení:	**180 – 250 mm/s / 30 – 50 %**
Max. provozní teplota:	**75 °C (HDT 69 °C (0,45 MPa))**

DIGITÁLNÍ ARCHIV CAD (.STEP) + SLICER (.3MF)

✓STEP + 3MF

PŘÍSTUPOVÝ PIN KÓD:

828232

Naskenujte QR nebo otevřete odkaz níže a zadejte PIN.

ODKAZ KE STAŽENÍ MODELŮ:

https://3-ddilnajs.vercel.app/model/a5ee486e3e3e2082a0ac9a8b

Dílna
dilna3d.cz

EDITOR / VYPRACOVAL: **Miroslav Chaloupka**	ODBĚRATEL / PROJEKT: **3D Dílna / Zákazník**
MĚŘÍTKO (SCALE): **1 : 1**	FORMÁT / LIST: **A4 · 2 / 2**